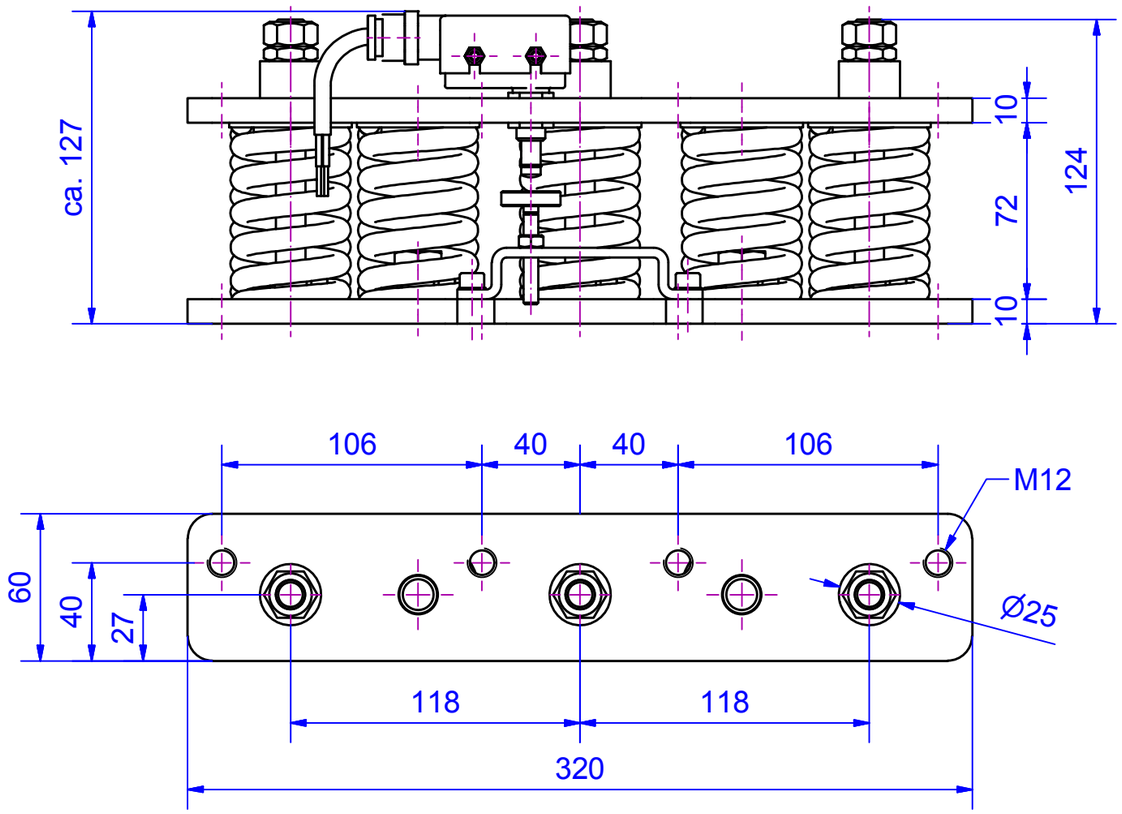


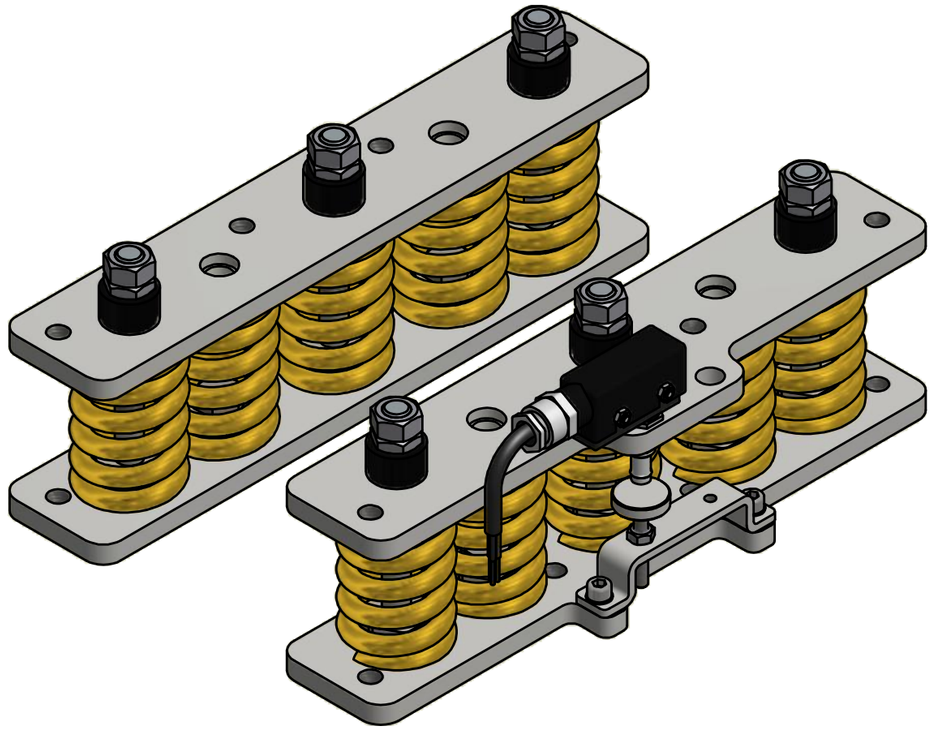

| Änd. | kommt vor | Änderungs-Nr. | Änderung | Datum: Gez. | Name | Ges. |
|---|---|---|---|---|---|---|
| | | | | | | |

**Vertraulich, alle Rechte vorbehalten ISO 16016**

Weitergabe sowie Vervielfältigung dieses Dokuments, Verwertung und Mitteilung seines Inhalts sind verboten, soweit nicht ausdrücklich gestattet.Zuwiderhandlungen verpflichten zu Schadensersatz.
Alle Rechte für den Fall der Patent-, Gebrauchsmuster- oder Geschmacksmustereintragung vorbehalten.

| | | |
|---|---|---|
| Oberflächen | Ra in um | ISO 1302 |
| Allgemeintoleranzen Schweißkonstruktionen | | ISO 13920-BF |

Aufzugtechnologie Schlosser

Verwendungsbereich
Lastverwiegung bis 3000kg (P+Q) bei Aufhängung 1:1

Werkstoff

Halbzeug

Maßstab im Orig. 1:2,5

Masse(Gewicht) 11,1 kg

| | Datum | Name |
|---|---|---|
| Gez. | 08.04.2015 | Mayr |
| Gepr. | | |
| Ges. | | |
| Abt. | | |

**Maße in mm**

Tolerierung
ISO 8015
ISO 2768-mH

AUFZUGTECHNOLOGIE SCHLOSSER
D-85221 Dachau

Benennung
# Lastwägebl. LW 30-320 S
load weighing packs LW 30-320 S

Zeichnungs-Nr. 4230.320.002

Änd.

Blatt 1

A3

U:\Neuanfang\LW\LW30-320\4230.320.002 - LW-30-320-S-1.idw

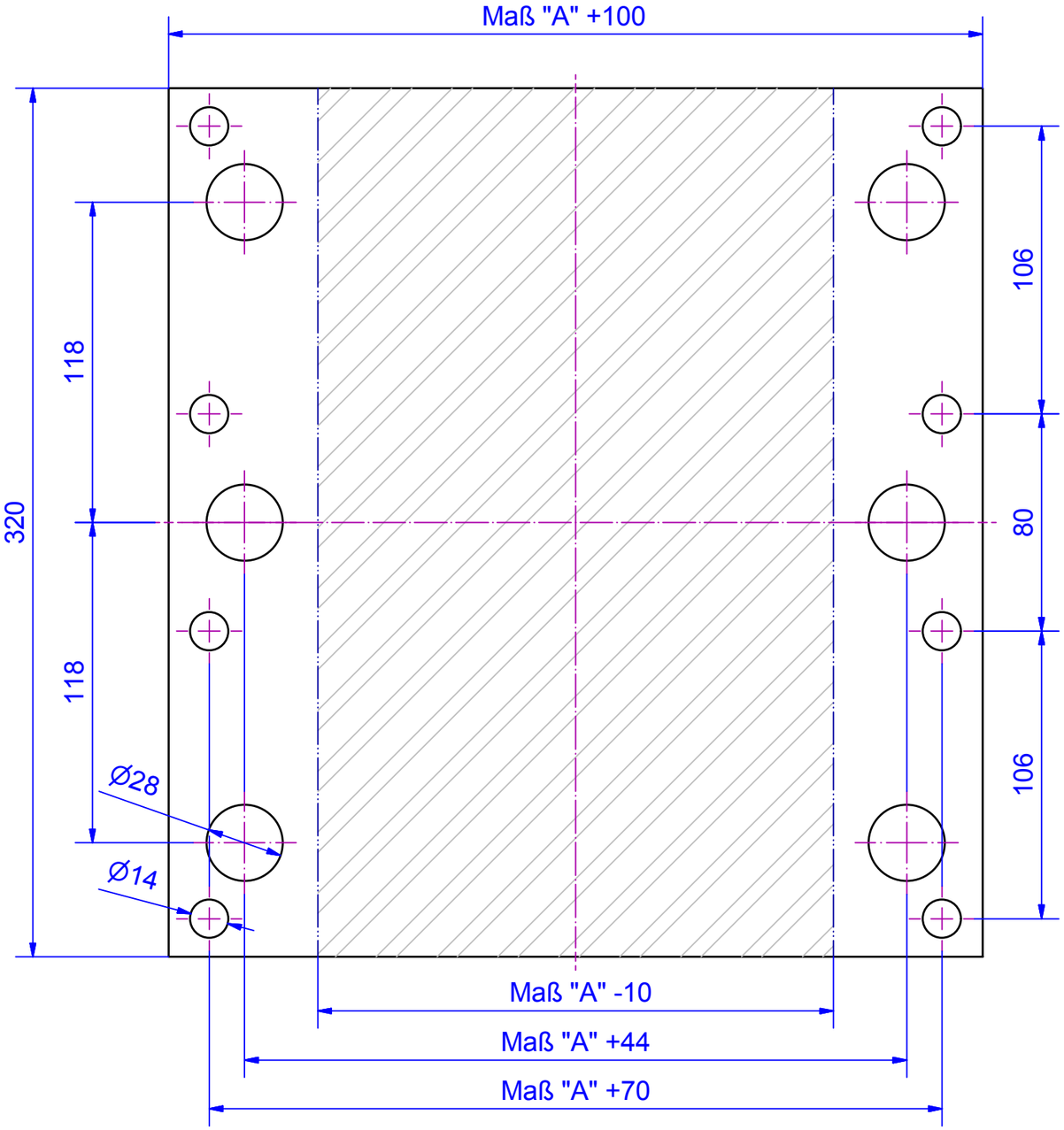


( 1 : 5 )

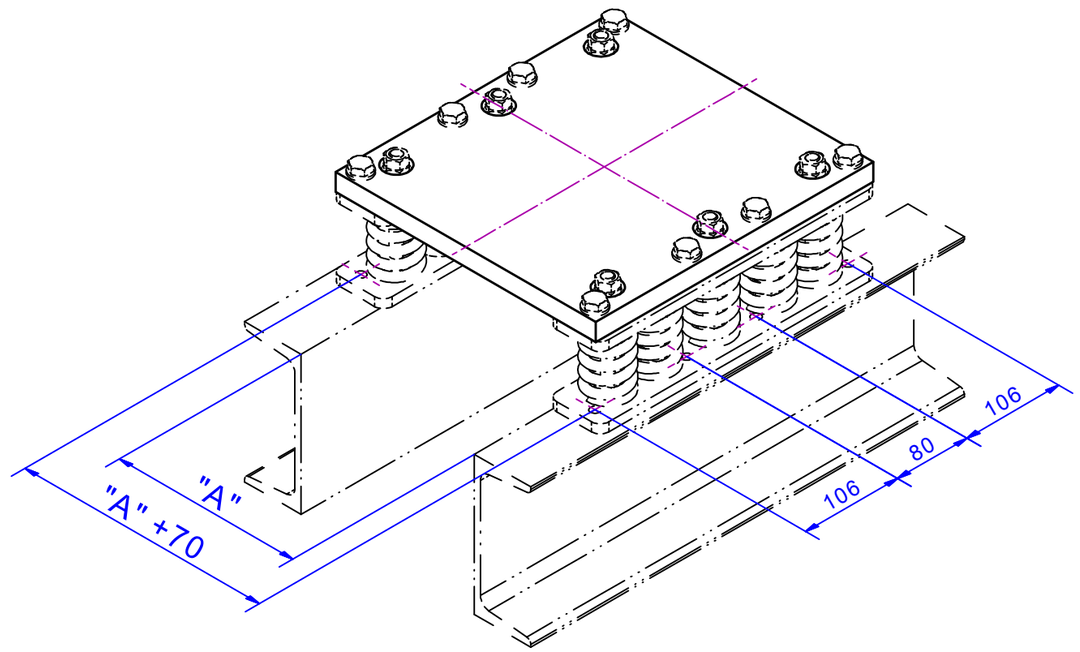


| Änd. | kommt vor | Änderungs-Nr. | Änderung | Datum: Gez. | Name | Ges. |
|---|---|---|---|---|---|---|
| | | | | | | |

**Vertraulich, alle Rechte vorbehalten ISO 16016**

Weitergabe sowie Vervielfältigung dieses Dokuments, Verwertung und Mitteilung seines Inhalts sind verboten, soweit nicht ausdrücklich gestattet.Zuwiderhandlungen verpflichten zu Schadensersatz.
Alle Rechte für den Fall der Patent-, Gebrauchsmuster- oder Geschmacksmustereintragung vorbehalten.

| | | |
|---|---|---|
| Oberflächen | Ra in um | ISO 1302 |
| Allgemeintoleranzen Schweißkonstruktionen | | ISO 13920-BF |

Aufzugtechnologie Schlosser

Verwendungsbereich
Lastwägeblöcke LW30-320
load weighing packs LW30-320

| | Datum | Name |
|---|---|---|
| Gez. | 09.04.2015 | Mayr |
| Gepr. | | |
| Ges. | | |
| Abt. | | |

**Maße in mm**

Tolerierung
ISO 8015
ISO 2768-mH

AUFZUGTECHNOLOGIE SCHLOSSER
D-85221 Dachau

Werkstoff
Halbzeug
Maßstab im Orig. 1:5 (1:2)
Masse(Gewicht) -

Benennung
Seilplatte LW30-320
rope plate LW30-320

Zeichnungs-Nr. 4200.030.321
Änd.
Blatt 1
A3

U:\Neuanfang\LW\Einzelteile\Einzelteile LW30-320\4200.030.321 - Seilplatte LW30-320.idw