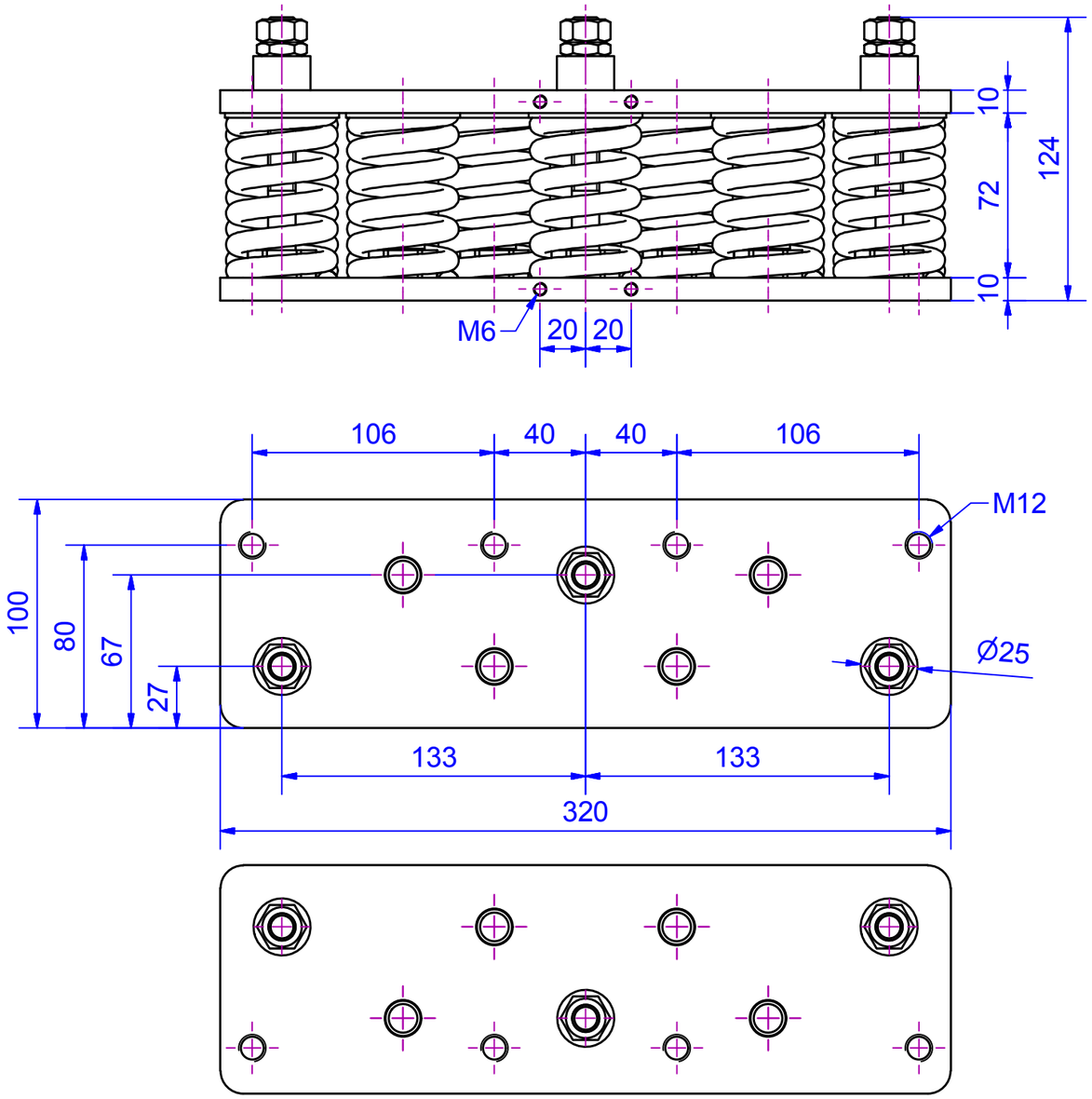

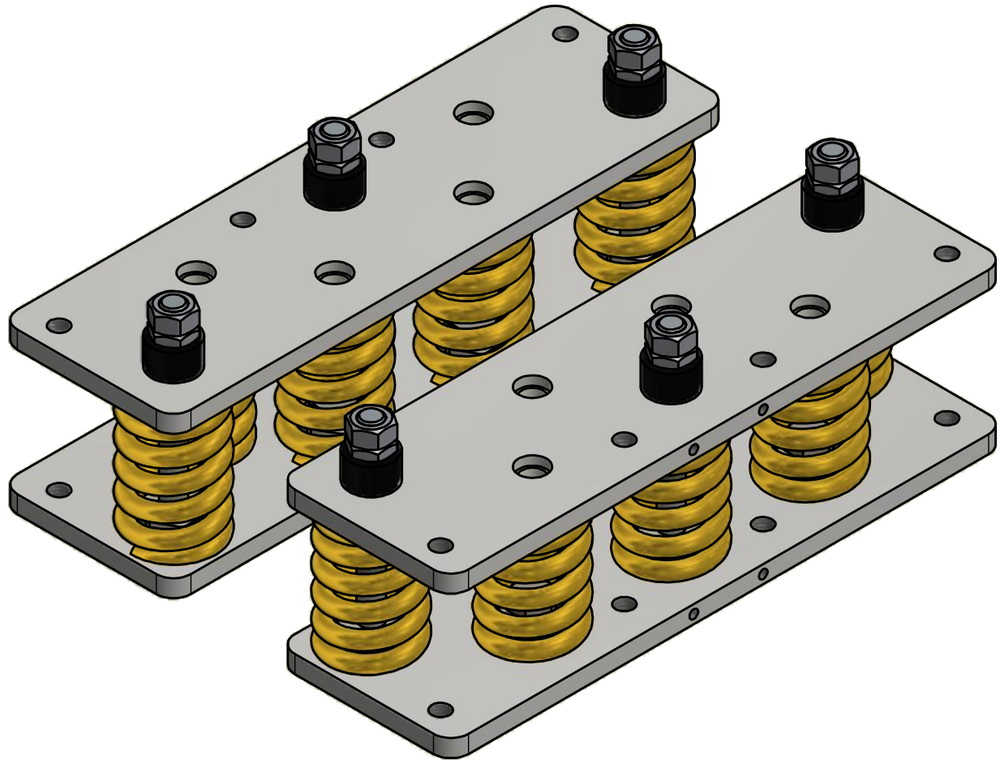

Änd.	kommt vor	Änderungs-Nr.	Änderung	Datum: Gez.	Name	Ges.

Vertraulich, alle Rechte vorbehalten ISO 16016

Weitergabe sowie Vervielfältigung dieses Dokuments, Verwertung und Mitteilung seines Inhalts sind verboten, soweit nicht ausdrücklich gestattet.Zuwiderhandlungen verpflichten zu Schadensersatz.
Alle Rechte für den Fall der Patent-, Gebrauchsmuster- oder Geschmacksmustereintragung vorbehalten.

Oberflächen	Ra in um	ISO 1302
Allgemeintoleranzen Schweißkonstruktionen		ISO 13920-BF

Aufzugtechnologie Schlosser

Verwendungsbereich
Lastverwiegung bis 4200kg (P+Q) bei Aufhängung 1:1

Werkstoff | Halbzeug

Maßstab im Orig. 1:2,5 | Masse(Gewicht) 16,5 kg

	Datum	Name
Gez.	08.04.2015	Mayr
Gepr.		
Ges.		
Abt.		

Maße in mm

Tolerierung
ISO 8015
ISO 2768-mH

AUFZUGTECHNOLOGIE SCHLOSSER
D-85221 Dachau

Benennung
Lastwägeblöcke LW 42
load weighing packs LW 42

Zeichnungs-Nr. 4242.320.001 | Änd. | Blatt 1 | A3

U:\Neuanfang\LW\LW42\4242.320.001 - LW-42.idw

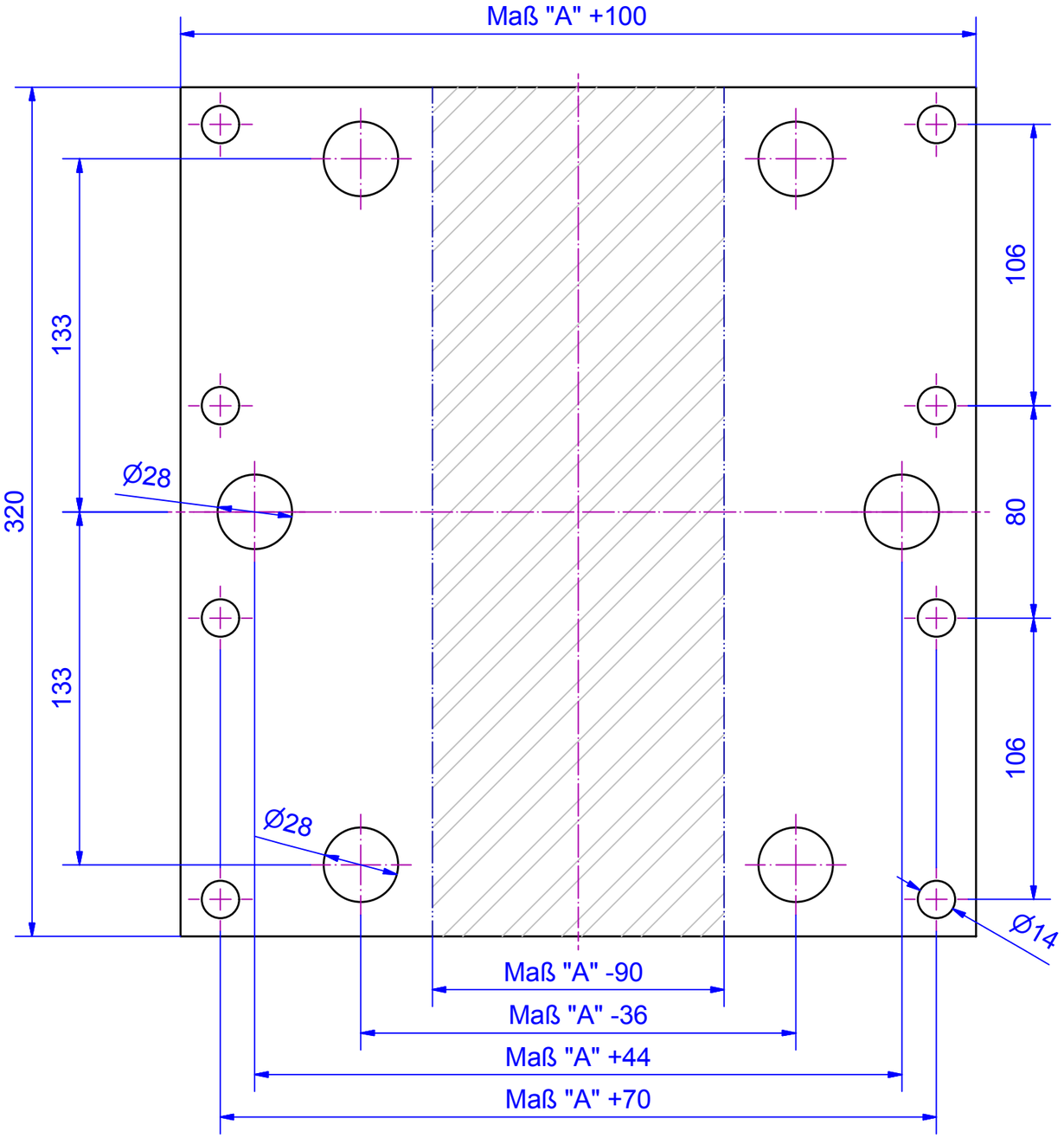

(1 : 5)

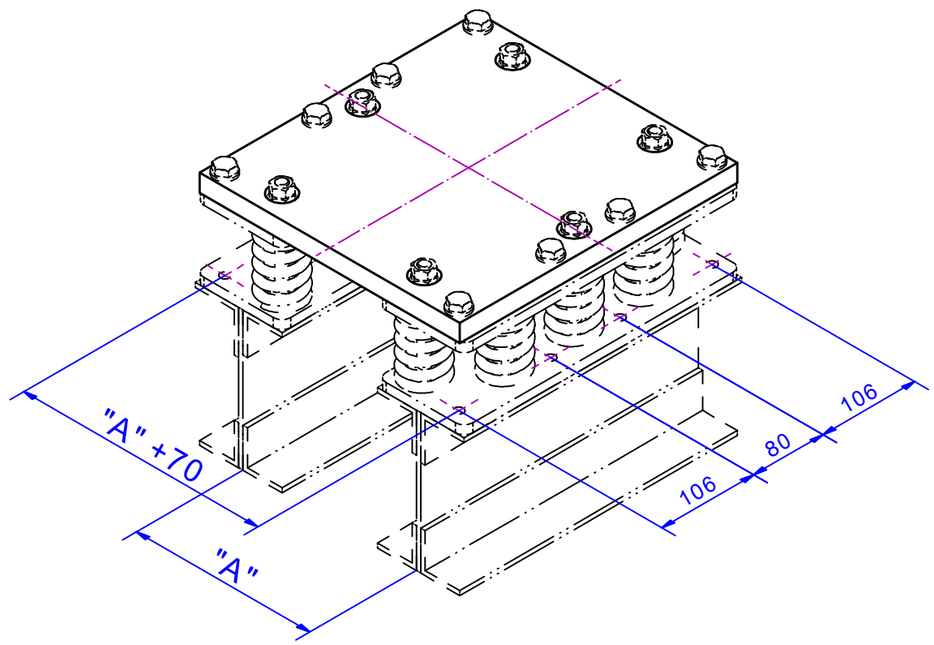

Änd.	kommt vor	Änderungs-Nr.	Änderung	Datum: Gez.	Name	Ges.

Vertraulich, alle Rechte vorbehalten ISO 16016

Weitergabe sowie Vervielfältigung dieses Dokuments, Verwertung und Mitteilung seines Inhalts sind verboten, soweit nicht ausdrücklich gestattet.Zuwiderhandlungen verpflichten zu Schadensersatz.
Alle Rechte für den Fall der Patent-, Gebrauchsmuster- oder Geschmacksmustereintragung vorbehalten.

Oberflächen	Ra in um	ISO 1302
Allgemeintoleranzen Schweißkonstruktionen		ISO 13920-BF

Aufzugtechnologie Schlosser

Verwendungsbereich
Lastwägeblöcke LW42
load weighing packs LW42

Werkstoff

Halbzeug

Maßstab im Orig. 1:5 (1:2)

Masse(Gewicht) -

	Datum	Name
Gez.	09.04.2015	Mayr
Gepr.		
Ges.		
Abt.		

Maße in mm

Tolerierung
ISO 8015
ISO 2768-mH

AUFZUGTECHNOLOGIE SCHLOSSER
D-85221 Dachau

Benennung
Seilplatte LW42
rope plate LW42

Zeichnungs-Nr. 4200.042.001

Änd.

Blatt 1

A3

U:\Neuanfang\LW\Einzelteile\Einzelteile LW42\4200.042.001 - Seilplatte LW42.idw