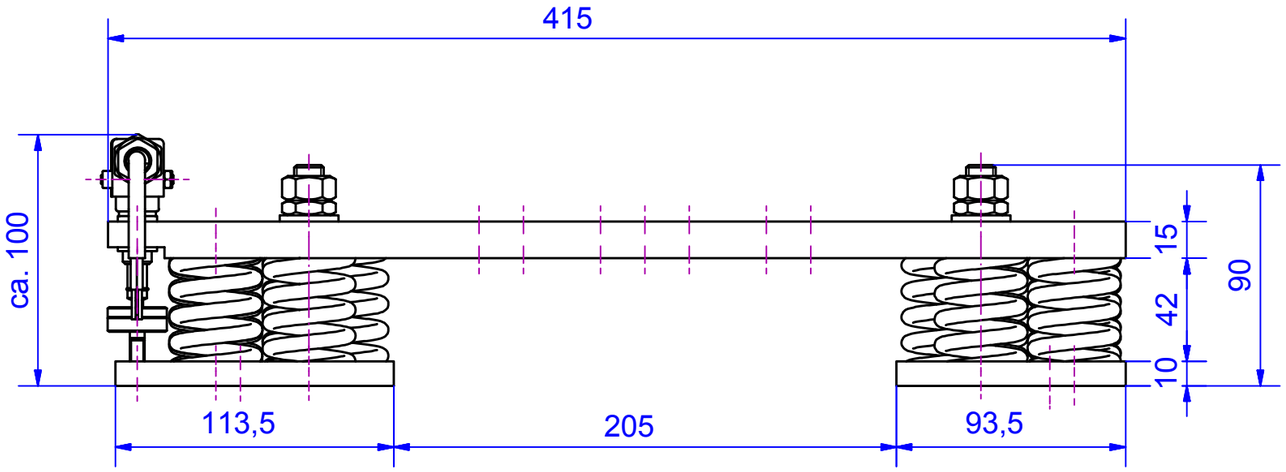

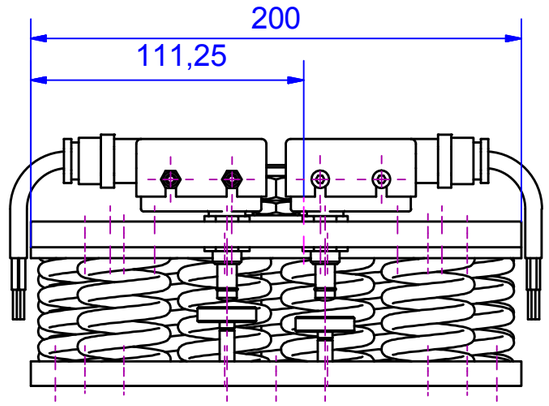

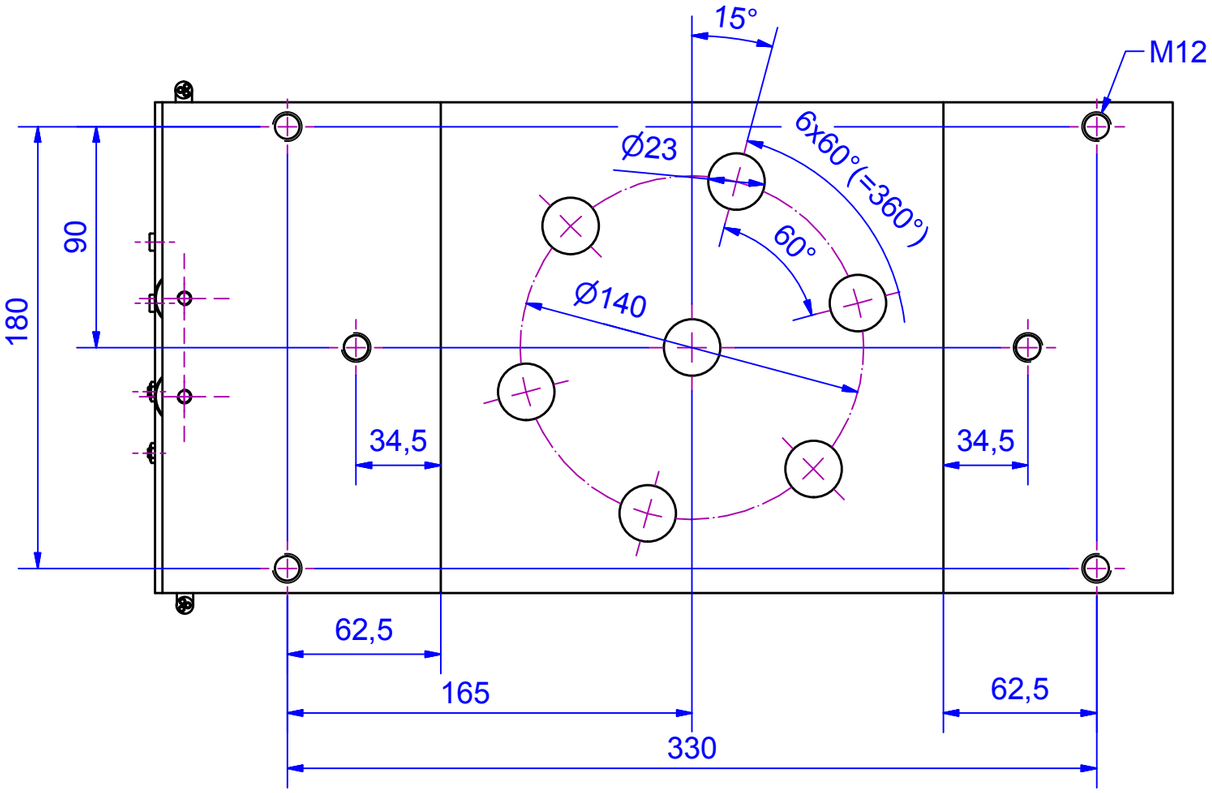

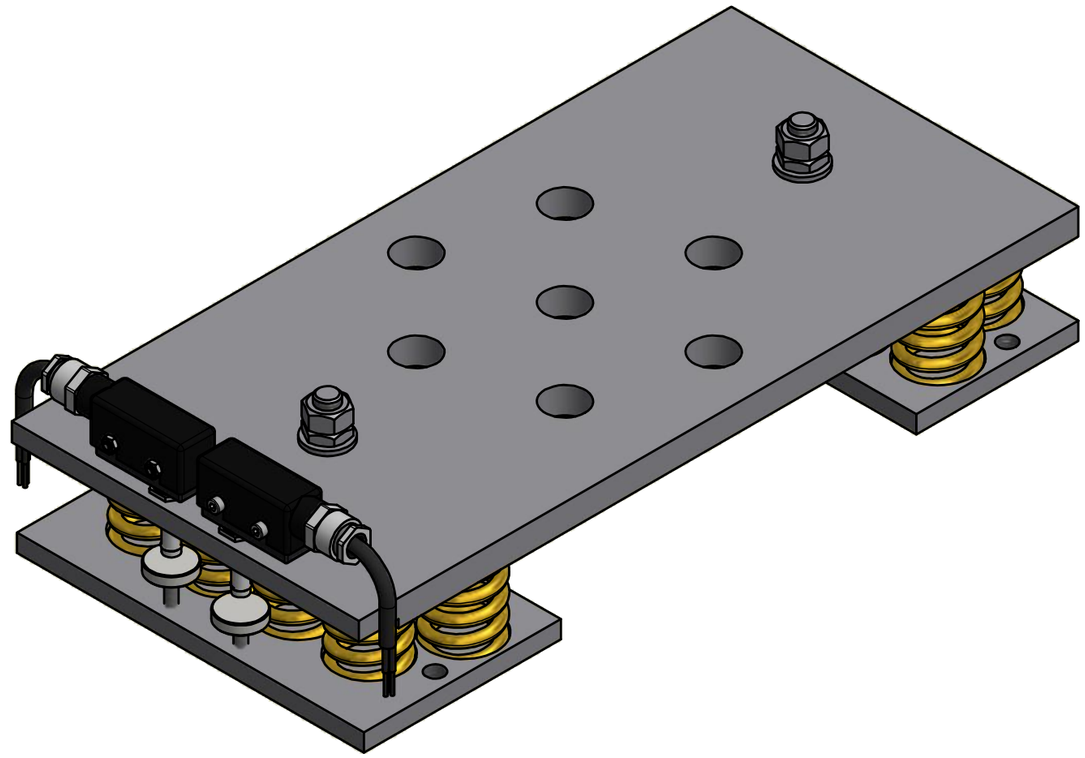

Änd.	kommt vor	Änderungs-Nr.	Änderung	Datum: Gez.	Name	Ges.

Vertraulich, alle Rechte vorbehalten ISO 16016

Weitergabe sowie Vervielfältigung dieses Dokuments, Verwertung und Mitteilung seines Inhalts sind verboten, soweit nicht ausdrücklich gestattet.Zuwiderhandlungen verpflichten zu Schadensersatz.
Alle Rechte für den Fall der Patent-, Gebrauchsmuster- oder Geschmacksmustereintragung vorbehalten.

Oberflächen	Ra in um
Allgemeintoleranzen Schweißkonstruktionen	ISO 1302
	ISO 13920-BF

Aufzugtechnologie Schlosser

Verwendungsbereich
Lastverwiegung bis 2700kg
(P+Q) bei Aufhängung 1:1

Werkstoff

Halbzeug

Maßstab im Orig. 1:2,5

Masse(Gewicht) 13,7 kg

	Datum	Name
Gez.	07.04.2015	Mayr
Gepr.		
Ges.		
Abt.		

Maße in mm

Tolerierung
ISO 8015
ISO 2768-mH

AUFZUGTECHNOLOGIE
SCHLOSSER
D-85221 Dachau

Benennung
Lastwägestation SW 27
load weighing system SW 27

Zeichnungs-Nr. 4200.027.501

Änd.

Blatt 1

A3

U:\Neuanfang\LW\SW27\4200.027.501 - SW-27-S.idw