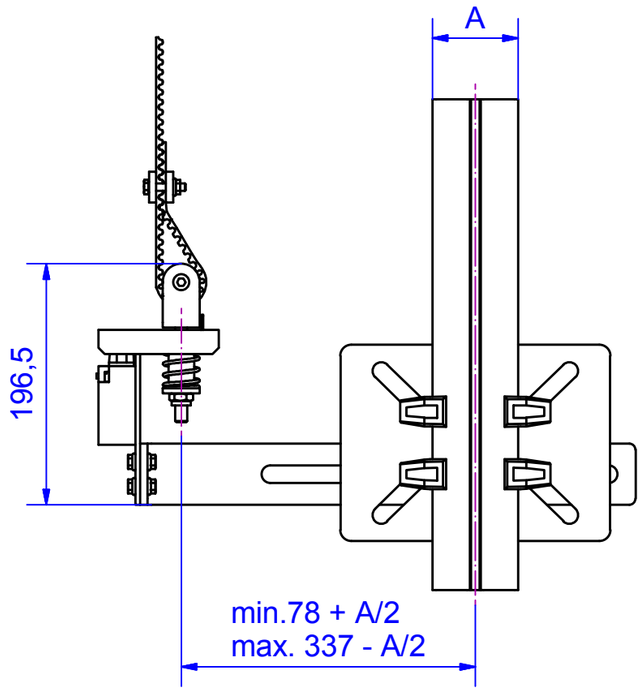

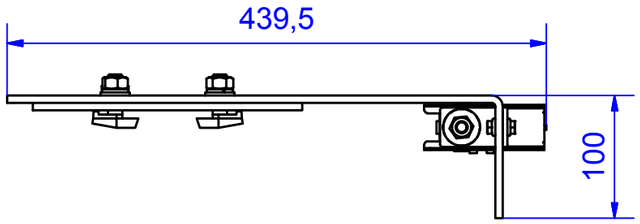

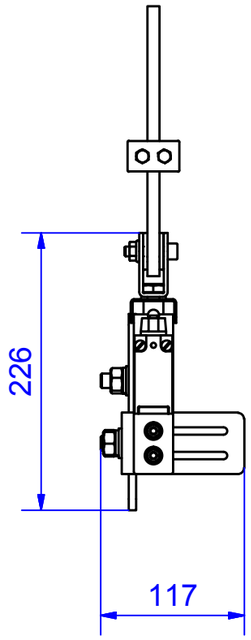

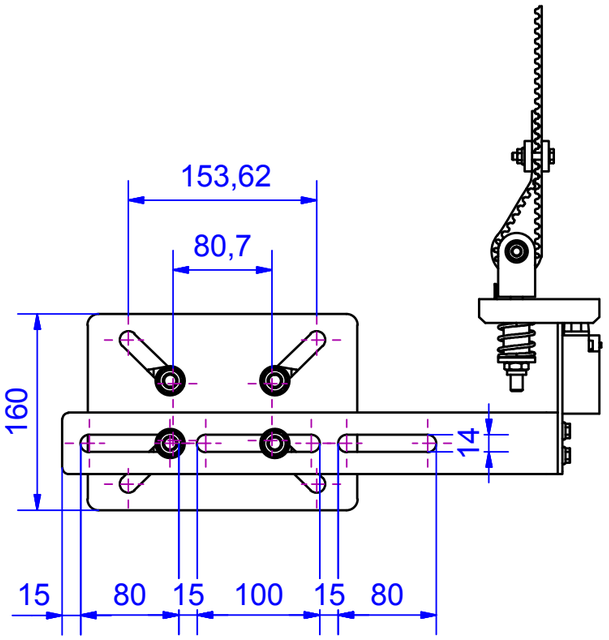

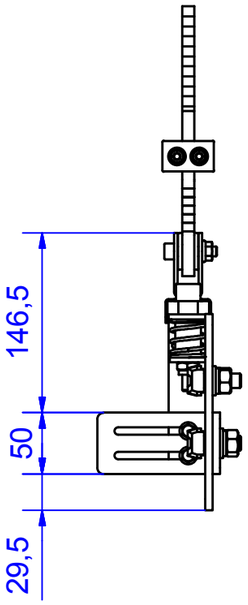

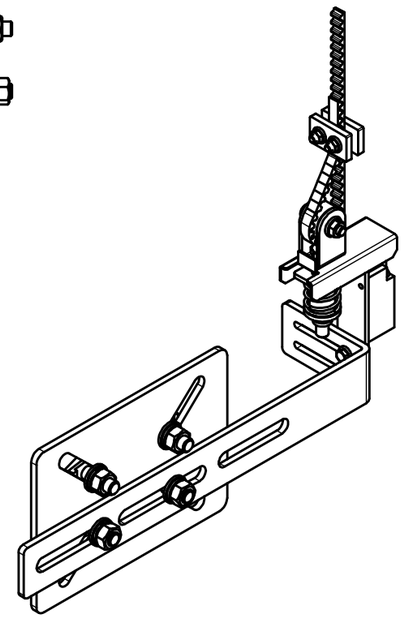

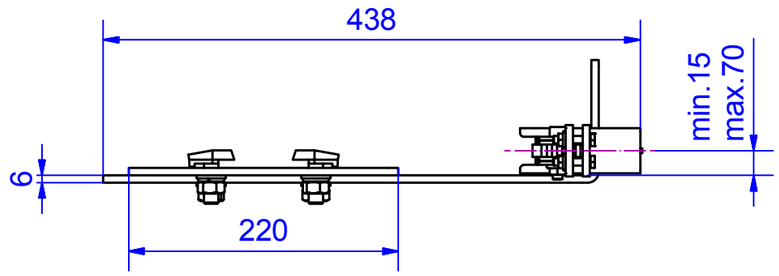

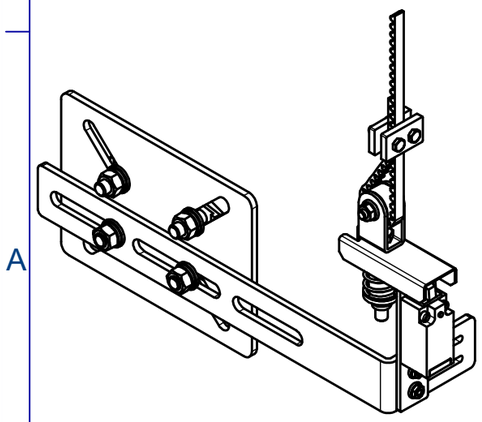

Änd.	kommt vor	Änderungs-Nr.	Änderung	Datum: Gez.	Name	Ges.

Vertraulich, alle Rechte vorbehalten ISO 16016

Weitergabe sowie Vervielfältigung dieses Dokuments, Verwertung und Mitteilung seines Inhalts sind verboten, soweit nicht ausdrücklich gestattet.Zuwiderhandlungen verpflichten zu Schadensersatz.
Alle Rechte für den Fall der Patent-, Gebrauchsmuster- oder Geschmacksmustereintragung vorbehalten.

Oberflächen	Ra in um	ISO 1302
Allgemeintoleranzen Schweißkonstruktionen		ISO 13920-BF

Kennwort

	Datum	Name
Gez.	26.03.2015	kem
Gepr		
Ges.		
Abt.		

Maße in mm

Tolerierung
ISO 8015
ISO 2768-mH

AUFZUGTECHNOLOGIE
SCHLOSSER
A-3872 Amaliendorf

Werkstoff

Halbzeug

Maßstab im Orig.
1:5

Masse(Gewicht)
-

Benennung
Zahnriemenhalter Eco
Schiene

Zeichnungs-Nr.
TENCORREAGUIA02

Änd.

Blatt
1
1 Bl.

Tensor Eco + Guía.idw

Inventor drawing 2013 A3